SHERPA

POMPE DI CALORE

Soluzioni innovative e specifiche per ogni zona climatica

Soluzioni specifiche per ogni clima europeo

Per raggiungere la massima efficienza e affidabilità in ogni progetto

Zone climatiche Warm, Average e Cold

I regolamenti europei in materia identificano, all'interno del territorio di riferimento, 3 differenti zone climatiche, in cui le temperature di progetto relative agli impianti per il comfort indoor risultano profondamente diverse. Uno studio comparativo commissionato da Olimpia Splendid ha evidenziato come ciascuno di questi climi determini una differente distribuzione del carico termico e frigorifero all'interno degli edifici e uno specifico comportamento delle pompe di calore.

Configurazioni specifiche per massimizzare efficienza e comfort

Per ottimizzare l'efficienza e le potenze rese delle pompe di calore in funzione della temperatura esterna, Olimpia Splendid offre la possibilità di scegliere tra differenti tipologie di pompe di calore, appositamente studiate per i climi europei di riferimento.

Tecnologia brevettata Aquadue

L'innovazione che assicura comfort e ACS in contemporanea

Doppio circuito frigorifero

Nelle pompe di calore Olimpia Splendid dotate di tecnologia Aquadue, i due cicli frigoriferi interconnessi permettono di rendere indipendenti il riscaldamento/raffrescamento dalla produzione di ACS, consentendone il funzionamento in parallelo. Una caratteristica che evita interruzioni nell'erogazione del comfort domestico.

Acqua Calda Sanitaria fino a 75°C

Il doppio circuito frigorifero presente nei modelli Aquadue consente altresì la produzione di ACS ad elevata temperatura (fino a 75°C), indipendentemente dalle condizioni climatiche esterne. Così è possibile ridurre il volume del bollitore fino al 30% ed evitare i cicli antilegionella altamente energivori (normalmente effettuati con l'impiego di resistenze elettriche).

Copertura della quota rinnovabile per la produzione di ACS

Grazie all'efficiente gestione del calore, la tecnologia Aquadue facilita il raggiungimento, in edifici ad elevata classe energetica, delle quote di copertura da energia rinnovabile senza l'installazione di ulteriori dispositivi.

Gamma pompe di calore splittate

BONUS CASA · ECO BONUS · SUPER BONUS

Produzione di comfort e ACS

MONOFASE

SHERPA AQUADUE

Pompe di calore polivalenti

S2

Download
Scheda dati tecnici dell'intera gamma S2

	4	6	8	10
Unità esterne	UE Sherpa S2 E 4 (02001)	UE Sherpa S2 E 6 (02002)		
VERSIONE PENSILE	UI Sherpa Aquadue S2 E Small (02042)			
VERSIONE A TORRE	UI Sherpa Aquadue Tower S2 E Small (02044)			
	A+++	A+++	A+++	A+++

SHERPA

Pompe di calore tradizionali

S2

Download
Scheda dati tecnici dell'intera gamma S2

	4	6	8	10
Unità esterne	UE Sherpa S2 E 4 (02001)	UE Sherpa S2 E 6 (02002)		
VERSIONE PENSILE	UI Sherpa S2 E Small (02040)			
VERSIONE A TORRE	UI Sherpa Tower S2 E Small (02046)			
	A+++	A+++	A+++	A+++

SHERPA AQUADUE

Pompe di calore polivalenti

S3

	4	6	8	10
Unità esterne NEW	SETTEMBRE '23 UE Sherpa S3 E 4 (02284)	SETTEMBRE '23 UE Sherpa S3 E 6 (02285)	UE Sherpa S3 E 8 (02286)	UE Sherpa S3 E 10 (02287)
VERSIONE PENSILE NEW	UI Sherpa Aquadue S3 E Small (02296)			
VERSIONE A TORRE NEW	UI Sherpa Aquadue Tower S3 E Small (02298)			
	A+++	A+++	A+++	A+++

SHERPA

Pompe di calore tradizionali

S3

	4	6	8	10
Unità esterne NEW	SETTEMBRE '23 UE Sherpa S3 E 4 (02284)	SETTEMBRE '23 UE Sherpa S3 E 6 (02285)	UE Sherpa S3 E 8 (02286)	UE Sherpa S3 E 10 (02287)
VERSIONE PENSILE NEW	UI Sherpa S3 E Small (02294)			
VERSIONE A TORRE NEW	UI Sherpa Tower S3 E Small (02300)			
	A+++	A+++	A+++	A+++

SHERPA COLD

Pompe di calore per climi freddi

	4	6	8	10
Unità esterne				UE Sherpa Cold 10 (02269)
VERSIONE PENSILE				UI Sherpa Cold (02276)
				A+++

Classi di efficienza energetica in riscaldamento, acqua a 35°C (average climate).

12	14	15	16	TRIFASE 10T	12T	14T	15T	16T	18T
UE Sherpa S2 12 (02005)	UE Sherpa S2 14 (02006)		UE Sherpa S2 16 (02007)		UE Sherpa S2 12T (02008)	UE Sherpa S2 14T (02009)			
UI Sherpa Aquadue S2 Big (02043)									
UI Sherpa Aquadue Tower S2 Big (02045)									
A+++	A++		A++		A+++	A+++			

UE Sherpa S2 12 (02005)	UE Sherpa S2 14 (02006)		UE Sherpa S2 16 (02007)		UE Sherpa S2 12T (02008)	UE Sherpa S2 14T (02009)			
UI Sherpa S2 Big (02041)									
UI Sherpa Tower S2 Big (02047)									
A+++	A++		A++		A+++	A+++			

GIUGNO '23 UE Sherpa S3 E 12 (02288)	GIUGNO '23 UE Sherpa S3 E 14 (02289)		GIUGNO '23 UE Sherpa S3 E 16 (02290)		GIUGNO '23 UE Sherpa S3 E 12T (02291)	GIUGNO '23 UE Sherpa S3 E 14T (02292)		UE Sherpa S3 E 16T (02293)	
UI Sherpa Aquadue S3 E Big (02297)									
UI Sherpa Aquadue Tower S3 E Big (02299)									
A+++ R32	A+++ R32		A+++ R32		A+++ R32	A+++ R32		A+++ R32	

GIUGNO '23 UE Sherpa S3 E 12 (02288)	GIUGNO '23 UE Sherpa S3 E 14 (02289)		GIUGNO '23 UE Sherpa S3 E 16 (02290)		GIUGNO '23 UE Sherpa S3 E 12T (02291)	GIUGNO '23 UE Sherpa S3 E 14T (02292)		UE Sherpa S3 E 16T (02293)	
UI Sherpa S3 E Big (02295)									
UI Sherpa Tower S3 E Big (02301)									
A+++ R32	A+++ R32		A+++ R32		A+++ R32	A+++ R32		A+++ R32	

UE Sherpa Cold 12 (02271)		UE Sherpa Cold 15 (02273)		UE Sherpa Cold 10T (02270)	UE Sherpa Cold 12T (02272)		UE Sherpa Cold 15T (02274)		UE Sherpa Cold 18T (02275)
UI Sherpa Cold (02276)		UI Sherpa Cold (02277)		UI Sherpa Cold (02276)			UI Sherpa Cold (02277)		UI Sherpa Cold (02278)
A+++		A+++		A+++	A+++		A+++		A+++

Gamma monoblocco e scaldacqua

BONUS CASA | ECO BONUS | SUPER BONUS

Produzione di comfort e ACS			MONOFASE 4	6	8	10
SHERPA MONOBLOC Pompe di calore monoblocco	S2	Unità esterne (NEW)		Sherpa Monobloc S2 E 6 (02303)	Sherpa Monobloc S2 E 8 (02304)	Sherpa Monobloc S2 E 10 (02305)
				A+++	A+++	A+++

Produzione di sola ACS			200	260
SHERPA SHW Scaldacqua in pompa di calore	S2	Unità esterne (NEW)	Sherpa SHW S2 200 (02385)	Sherpa SHW S2 260S (02386)
			A+	A+

Classi di efficienza energetica in riscaldamento, acqua a 35°C (average climate). Per Sherpa SHW classi secondo regolamento EU 812/2013.

12	14	15	16	TRIFASE 10T	12T	14T	15T	16T	18T
Sherpa Monobloc S2 E 12 (02306)	Sherpa Monobloc S2 E 14 (02307)		Sherpa Monobloc S2 E 16 (02308)		Sherpa Monobloc S2 E 12T (02309)	Sherpa Monobloc S2 E 14T (02310)		Sherpa Monobloc S2 E 16T (023011)	
A+++ R32	A+++ R32		A+++ R32		A+++ R32	A+++ R32		A+++ R32	

NEW

SHERPA AQUADUE

S3

ICIM-PDC-000182-00
ICIM-PDC-000183-00
ICIM-PDC-000184-00
ICIM-PDC-000188-00
ICIM-PDC-000189-00
ICIM-PDC-000190-00
025

Compatibile con: SiOS CONTROL

Pompe di calore split polivalenti, versioni pensile e a torre

ACS E COMFORT CONTEMPORANEAMENTE

I due cicli frigoriferi interconnessi permettono di separare il riscaldamento/raffrescamento dalla produzione di ACS consentendo il funzionamento in parallelo ed evitando interruzioni nell'erogazione del comfort domestico.

ACQUA CALDA SANITARIA A 75°C

Lo stoccaggio di ACS ad alta temperatura consente di ridurre il volume del bollitore fino al 30%, e di evitare i cicli antilegionella altamente energivori poiché normalmente effettuati mediante l'impiego di resistenze elettriche.

GAS A BASSO GWP

Tutte le taglie di potenza utilizzano il refrigerante R32, caratterizzato da una maggiore efficienza ed un effetto serra ridotto di quasi il 70% (rispetto all'R410A).

CARATTERISTICHE

- **Pompa di calore aria-acqua inverter**
- **Classe di efficienza energetica** in riscaldamento clima medio: A+++ (35°C) e A++ (55°C)
- **Potenze disponibili:** 10 potenze con refrigerante R32 monofase (4-6-8-10-12-14-16 kW) e trifase (12-14-16 kW)
- **Produzione di ACS** (Acqua Calda Sanitaria) ad alta temperatura, fino a 75°C.
- **Gestione dell'ACS:** un gruppo in pompa di calore acqua-acqua integrato nell'unità interna fornisce acqua calda ad alta temperatura indipendentemente dalle condizioni climatiche esterne.
- **Continuità assoluta disponibilità di ACS**: garantita dalla ridondanza del sistema a doppio circuito frigorifero.
- **Cicli antilegionella evitabili** utilizzando il ciclo frigorifero ad alta temperatura.
- **Resistenze elettriche doppio stadio di serie:** attivazione resistenza singola o doppia a supporto della pompa di calore tramite una semplice configurazione del controllo elettronico. Ogni stadio viene attivato secondo la reale necessità di potenza termica, al fine di ottimizzare il consumo elettrico (fornite disabilitate di fabbrica).
- **Set Point configurabili:** due set point in raffreddamento, tre set point in riscaldamento (uno dei quali per ACS): i set point sono selezionabili anche da contatto remoto.
- **Programmatore** vacanze e settimanale: risc/raff, ACS, notturno.
- **Curve climatiche** con sonda di temperatura dell'aria esterna: due curve disponibili, una per raffreddamento ed una per riscaldamento. Le curve climatiche permettono di variare la temperatura dell'acqua di alimentazione dell'impianto in funzione delle condizioni climatiche esterne, adeguando il fabbisogno termico dell'edificio, al fine di ottenere un risparmio energetico.
- **Gas refrigeranti:** R32* per il circuito reversibile dedicato alla climatizzazione e R134a** per il circuito ad alta temperatura dedicato alla produzione di ACS.
- **Bollitore 150 L integrato** ad alta efficienza (versione a torre), con superficie del serpentino di scambio pari a 1,5 mq.
- **Limiti operativi**: fino a -25°C, +43°C (vedere manuali tecnici per dettagli).
- **Cavo scaldante integrato** per prevenire il congelamento dell'acqua nella bacinella per le taglie 12-14-16 e 12T-14T-16T. Il cavo scaldante interviene durate le operazioni di defrost della macchina o quando l'aria ambiente è inferiore a -7°C e si interrompe quando supera i 4°C (assorbimento elettrico di 85W).

TECNOLOGIA AQUADUE

MODALITÀ RISCALDAMENTO

+ACS ad alta temperatura

Produzione di ACS garantita indipendentemente dalla temperatura esterna per un funzionamento ottimale tutto l'anno, non garantito dalle pompe di calore tradizionali.

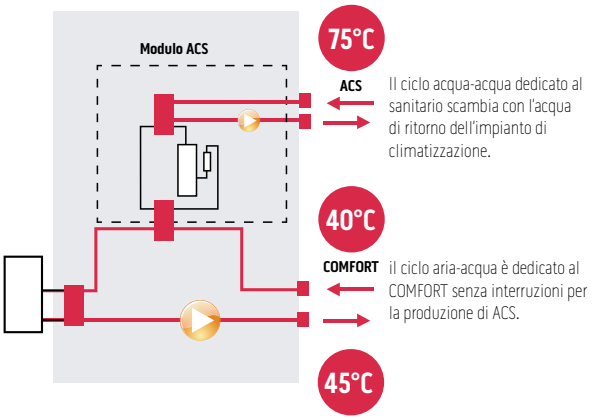

MODALITÀ RAFFRESCAMENTO

+ACS ad alta temperatura con recupero di energia

L'energia normalmente dissipata all'esterno viene recuperata ed utilizzata per produrre ACS fino a 75°C.

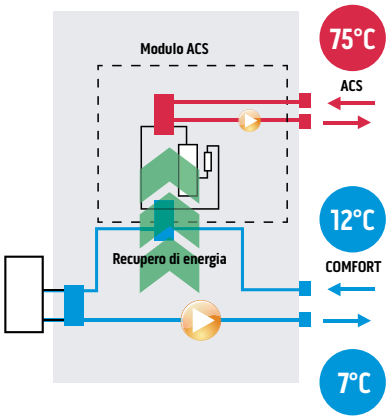

* Apparecchiatura non ermeticamente sigillata contenente GAS fluorurato con GWP equivalente a 675 (R32)
** Apparecchiatura non ermeticamente sigillata contenente GAS fluorurato con GWP equivalente 1430

LAYOUT, DIMENSIONI, PESO

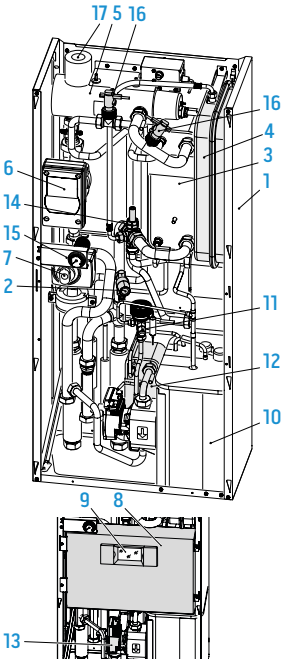

1. Struttura portante
2. Valvola di sicurezza 3 bar
3. Scambiatore di calore circuito principale
4. Vaso d'espansione
5. Collettore resistenze elettriche di post-riscaldamento
6. Pompa di circolazione circuito climatizzazione
7. Valvola a 3 vie
8. Assieme quadro elettrico
9. Display touch screen
10. Compressore
11. Valvola di espansione
12. Scambiatori di calore circuito ACS
13. Pompa di circolazione circuito ACS
14. Regolatore di portata acqua evaporatore circuito ACS
15. Manometro circuito acqua
16. Flussostati
17. Valvole di sfiato automatiche

Unità interne pensili

		4	6	8	10	12	14	16	12T	14T	16T
		SMALL				BIG					
A	mm	500	500	500	500	500	500	500	500	500	500
B	mm	280	280	280	280	280	280	280	280	280	280
C	mm	288	288	288	288	288	288	288	288	288	288
H	mm	1116	1116	1116	1116	1116	1116	1116	1116	1116	1116
Peso netto	kg	70	70	70	70	70	70	70	70	70	70

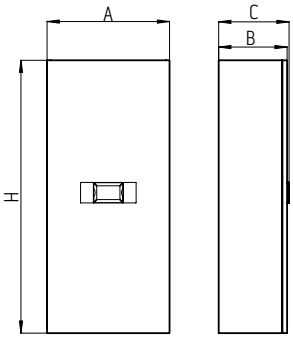

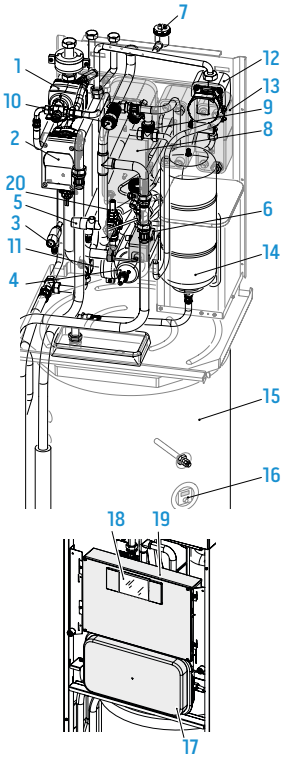

1. Valvola a 3 vie
2. Pompa di circolazione circuito climatizzazione
3. Valvole di sicurezza (circuito ACS 6 bar)
4. Collettore resistenze elettriche di post-riscaldamento
5. Valvola di sicurezza circuito climatizzazione 3 bar
6. Termostati di sicurezza resistenze elettriche
7. Valvola di sfiato aria automatica
8. Scambiatore di calore circuito climatizzazione
9. Flussostati
10. Manometro circuito climatizzazione
11. Miscelatore termostatico ACS
12. Pompa di circolazione circuito ACS
13. Scambiatori di calore circuito ACS
14. Vaso d'espansione circuito ACS
15. Serbatoio ACS
16. Anodo tester
17. Vaso d'espansione circuito climatizzazione
18. Display touchscreen
19. Assieme quadro elettrico
20. Regolatore di portata acqua evaporatore circuito ACS

Unità interne a torre

		4	6	8	10	12	14	16	12T	14T	16T
		SMALL				BIG					
A	mm	600	600	600	600	600	600	600	600	600	600
B	mm	600	600	600	600	600	600	600	600	600	600
H	mm	1980	1980	1980	1980	1980	1980	1980	1980	1980	1980
Peso netto	kg	171	171	171	171	171	171	171	171	171	171

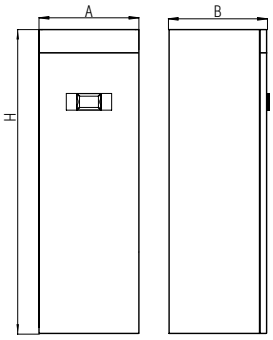

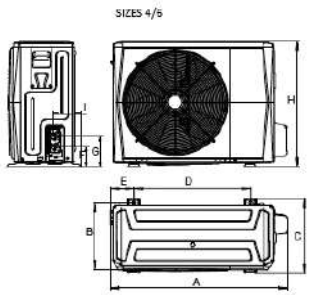

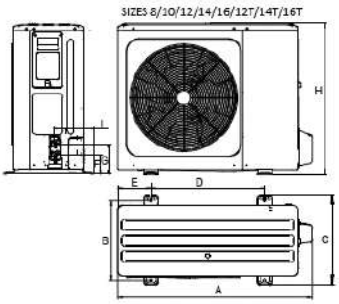

Unità esterne

		4	6	8	10	12	14	16	12T	14T	16T
A	mm	1008	1008	1118	1118	1118	1118	1118	1118	1118	1118
B	mm	375	375	456	456	456	456	456	456	456	456
C	mm	426	426	523	523	523	523	523	523	523	523
D	mm	663	663	656	656	656	656	656	656	656	656
E	mm	134	134	191	191	191	191	191	191	191	191
F	mm	110	110	110	110	110	110	110	110	110	110
G	mm	170	170	170	170	170	170	170	170	170	170
H	mm	712	712	865	865	865	865	865	865	865	865
I	mm	160	160	230	230	230	230	230	230	230	230
Peso netto	kg	58	58	77	77	96	96	96	112	112	112

DATI TECNICI MONOFASE R32				4			6			8			10		
UE Sherpa S3 E				02284			02285			02286			02287		
UI Sherpa Aquadue S3 E				02296			02296			02296			02296		
UI Sherpa Aquadue Tower S3 E				02298			02298			02298			02298		
Frequenza compressore				Minima	Nominale	Massima	Minima	Nominale	Massima	Minima	Nominale	Massima	Minima	Nominale	Massima
PRESTAZIONI PUNTUALI															
Capacità di riscaldamento	a7/6 - w30/35	(a)	kW	2,42	4,25	5,66	3,53	6,20	8,26	4,73	8,30	11,05	5,70	10,0	13,32
COP	a7/6 - w30/35	(a)	W/W	-	5,15	-	-	5,00	-	-	5,20	-	-	5,00	-
Capacità di riscaldamento	a2/1 - w30/35	(b)	kW	2,54	4,45	5,93	3,13	5,50	7,32	4,05	7,10	9,46	4,67	8,20	10,92
COP	a2/1 - w30/35	(b)	W/W	-	4,05	-	-	3,95	-	-	4,10	-	-	4,05	-
Capacità di riscaldamento	a-7/-8 - w30/35	(c)	kW	2,74	4,80	6,39	3,48	6,10	8,12	4,05	7,10	9,46	4,70	8,25	10,99
COP	a-7/-8 - w30/35	(c)	W/W	-	3,15	-	-	3,05	-	-	3,25	-	-	3,15	-
Capacità di riscaldamento	a-15/-16 - w30/35	(d)	kW	1,75	3,07	4,09	2,15	3,77	5,02	3,31	5,80	7,72	3,48	6,10	8,12
COP	a-15/-16 - w30/35	(d)	W/W	-	2,88	-	-	2,83	-	-	2,98	-	-	3,01	-
Capacità di riscaldamento (fancoils)	a7/6 - w40/45	(f)	kW	2,48	4,35	5,79	3,62	6,35	8,46	4,67	8,20	10,92	5,70	10,00	13,32
COP (fancoils)	a7/6 - w40/45	(f)	W/W	-	3,80	-	-	3,75	-	-	3,95	-	-	3,80	-
Capacità di riscaldamento (fancoils)	a2/1 - w40/45	(g)	kW	2,91	5,10	6,79	3,31	5,80	7,72	4,22	7,40	9,86	4,47	7,85	10,45
COP (fancoils)	a2/1 - w40/45	(g)	W/W	-	3,00	-	-	3,00	-	-	3,25	-	-	3,20	-
Capacità di riscaldamento (fancoils)	a-7/-8 - w40/45	(h)	kW	2,45	4,30	5,73	3,08	5,40	7,19	3,76	6,60	8,79	4,19	7,35	9,79
COP (fancoils)	a-7/-8 - w40/45	(h)	W/W	-	2,35	-	-	2,40	-	-	2,55	-	-	2,55	-
Capacità di riscaldamento (fancoils)	a-15/-16 - w40/45	(i)	kW	1,52	2,66	3,54	1,86	3,27	4,35	2,87	5,04	6,71	3,03	5,31	7,07
COP (fancoils)	a-15/-16 - w40/45	(i)	W/W	-	2,02	-	-	1,98	-	-	2,32	-	-	2,34	-
Capacità di raffreddamento	a35 - w23/18	(l)	kW	2,41	4,50	5,52	3,51	6,55	8,03	4,50	8,40	10,30	5,36	10,00	12,27
EER	a35 - w23/18	(l)	W/W	-	5,55	-	-	4,90	-	-	5,05	-	-	4,80	-
Capacità di raffreddamento (fancoils)	a35 - w12/7	(m)	kW	2,52	4,70	5,77	3,75	7,00	8,59	3,97	7,40	9,08	4,40	8,20	10,06
EER (fancoils)	a35 - w12/7	(m)	W/W	-	3,45	-	-	3,00	-	-	3,38	-	-	3,30	-
EFFICIENZE															
Classe di efficienza energetica in riscaldamento acqua 35°C	Warmer Climate				A+++			A+++			A+++			A+++	
SCOP	Warmer Climate				6,46			6,57			6,99			7,09	
Efficienza stagionale per il riscaldamento di ambienti	Warmer Climate		ηs %		255,4%			259,8%			276,6%			280,5%	
Classe di efficienza energetica in riscaldamento acqua 35°C	Average Climate				A+++			A+++			A+++			A+++	
SCOP	Average Climate				4,85			4,95			5,22			5,20	
Efficienza stagionale per il riscaldamento di ambienti	Average Climate		ηs %		191,0%			195,0%			205,6%			204,8%	
Classe di efficienza energetica in riscaldamento acqua 35°C	Cold Climate				A++			A++			A++			A++	
SCOP	Cold Climate				4,06			4,21			4,33			4,32	
Efficienza stagionale per il riscaldamento di ambienti	Cold Climate		ηs %		159,5%			165,3%			170,0%			169,8%	
Classe di efficienza energetica in riscaldamento acqua 55°C	Warmer Climate				A+++			A+++			A+++			A+++	
SCOP	Warmer Climate				4,15			4,21			4,51			4,62	
Efficienza stagionale per il riscaldamento di ambienti	Warmer Climate		ηs %		163,1%			165,4%			177,2%			181,7%	
Classe di efficienza energetica in riscaldamento acqua 55°C	Average Climate				A++			A++			A++			A++	
SCOP	Average Climate				3,31			3,52			3,37			3,47	
Efficienza stagionale per il riscaldamento di ambienti	Average Climate		ηs %		129,5%			137,9%			131,6%			135,7%	
Classe di efficienza energetica in riscaldamento acqua 55°C	Cold Climate				A+			A+			A+			A+	
SCOP	Cold Climate				2,63			2,85			2,88			2,99	
Efficienza stagionale per il riscaldamento di ambienti	Cold Climate		ηs %		102,1%			111,1%			112,1%			116,5%	
RUMOROSITÀ															
Potenza sonora unità interna (reg. EU 811-2013/UNI EN 12102:2022)			dB(A)		46/40			46/40			46/42			46/42	
Pressione sonora unità interna (reg. EU 811-2013/UNI EN 12102:2022)		(n)	dB(A)		38/32			38/32			38/36			38/36	
Potenza sonora unità esterna (reg. EU 811-2013/UNI EN 12102:2022)			dB(A)		56/52			58/53			59/54			60/55	
Pressione sonora unità esterna (reg. EU 811-2013/UNI EN 12102:2022)		(o)	dB(A)		36/32			38/33			39/34			40/35	
DATI ELETTRICI															
Assorbimento circolatore impianto			W		3 - 87			3 - 87			3 - 87			3 - 87	
Alimentazione elettrica unità esterna			V/ph/Hz		220-240/1/50			220-240/1/50			220-240/1/50			220-240/1/50	
Corrente massima assorbita unità interna con resistenze addizionali attive			A		18,00			18,00			18,00			18,00	
Potenza massima assorbita unità interna con resistenze addizionali attive			kW		4,05			4,05			4,05			4,05	
Resistenze elettriche addizionali			kW		1,5+1,5			1,5+1,5			1,5+1,5			1,5+1,5	
Alimentazione elettrica unità esterna			V/ph/Hz		220-240/1/50			220-240/1/50			220-240/1/50			220-240/1/50	
Corrente massima assorbita unità esterna			A		10			11			14			16	
Potenza massima assorbita unità esterna			kW		2,2			2,6			3,3			3,6	
CIRCUITO FRIGORIFERO															
Tipo di compressore					Twin Rotary DC Inverter			Twin Rotary DC Inverter			Twin Rotary DC Inverter			Twin Rotary DC Inverter	
Diametro connessione ingresso refrigerante			"		1/4"-5/8"			1/4"-5/8"			3/8"-5/8"			3/8"-5/8"	
Gas refrigerante		(p)			R32			R32			R32			R32	
Potenziale riscaldamento globale			GWP		675			675			675			675	
Carica gas refrigerante			kg		1,5			1,5			1,65			1,65	
Carica aggiuntiva sopra 15m di lunghezza			g/m		20			20			38			38	
Limite lunghezza tubazioni frigorifere	min - max		m		2 - 30			2-30			2 - 30			2 - 30	
Limite lunghezza tubazioni frigorifere senza verifica superficie minima secondo IEC 60335-2-40:2018	max	(q)	m		30			30			20			20	
DATI IDRAULICI															
Connessioni idrauliche acqua tecnica impianto			"		1"			1"			1"			1"	
Capacità vaso di espansione acqua tecnica impianto			l		8			8			8			8	
Profilo di carico secondo EN16147					L			L			L			L	
SOLO PER SHERPA AQUADUE TOWER															
BOLLITORE INTEGRATO ACS															
Classe di efficienza energetica produzione ACS	Average Climate				A			A			A			A	
ηHW (Efficienza stagionale produzione ACS)	Average Climate		%		106%			106%			86%			86%	
Volume bollitore			l		150			150			150			150	
Materiale superficie interna bollitore					DD12 vetrificato S235JR			DD12 vetrificato S235JR			DD12 vetrificato S235JR			DD12 vetrificato S235JR	
Scambiatore di calore nel bollitore			m²		1,5			1,5			1,5			1,5	
Tipologia e spessore isolamento bollitore					Poliuretano rigido 55 mm			Poliuretano rigido 55 mm			Poliuretano rigido 55 mm			Poliuretano rigido 55 mm	
Dispersione specifica			W/K		2			2			2			2	
Capacità vaso di espansione ACS			l		7			7			7			7	
Connessioni idrauliche ACS			"		3/4"			3/4"			3/4"			3/4"	
CIRCUITO FRIGORIFERO SECONDARIO ACS															
Capacità di riscaldamento circuito ACS	w35 - w55	(r)	kW		2,15			2,15			2,15			2,15	
COP circuito ACS	w35 - w55	(r)	W/W		3,12			3,12			3,12			3,12	
Capacità di riscaldamento circuito ACS	w12 - w55	(s)	kW		1,60			1,60			1,60			1,6	
COP circuito ACS	w12 - w55	(s)	W/W		2,58			2,58			2,58			2,58	
Potenza sonora unità interna in risc./raff + circuito ACS			dB(A)		49			49			49			49	
Assorbimento circolatore circuito ACS			W		3 - 43			3 - 43			3 - 43			3 - 43	
Gas refrigerante circuito ACS		(t)			R134a			R134a			R134a			R134a	
Potenziale riscaldamento globale circuito ACS			GWP		1430			1430			1430			1430	
Carica gas refrigerante circuito ACS			kg		0,35			0,35			0,35			0,35	

(a) Modalità riscaldamento, temperatura aria esterna 7°C b.s./6°C b.u., temperatura acqua ingresso/uscita 30°C/35°C
(b) Modalità riscaldamento, temperatura aria esterna 2°C b.s./1°C b.u., temperatura acqua ingresso/uscita 30°C/35°C
(c) Modalità riscaldamento, temperatura aria esterna -7°C b.s./-8°C b.u., temperatura acqua ingresso/uscita 30°C/35°C
(d) Modalità riscaldamento, temperatura aria esterna -15°C b.s./-16°C b.u., temperatura acqua ingresso/uscita 30°C/35°C
(f) Modalità riscaldamento, temperatura aria esterna 7°C b.s./6°C b.u., temperatura acqua ingresso/uscita 40°C/45°C
(g) Modalità riscaldamento, temperatura aria esterna 2°C b.s./1°C b.u., temperatura acqua ingresso/uscita 40°C/45°C
(h) Modalità riscaldamento, temperatura aria esterna -7°C b.s./-8°C b.u., temperatura acqua ingresso/uscita 40°C/45°C
(i) Modalità riscaldamento, temperatura aria esterna -15°C b.s./-16°C b.u., temperatura acqua ingresso/uscita 40°C/45°C
(l) Modalità raffreddamento, temperatura aria esterna 35°C, temperatura acqua ingresso/uscita 23°C/18°C
(m) Modalità raffreddamento, temperatura aria esterna 35°C, temperatura acqua ingresso/uscita 12°C/7°C
(n) Valori di pressione acustica misurati a 1 m di distanza in camera semianecoica
(o) Valori di pressione acustica misurati a 4 m di distanza in campo libero
(p) Apparecchiatura non ermeticamente sigillata contenente GAS fluorato
(q) lunghezza massima delle tubazioni frigorifere oltre la quale sono necessarie verifiche sulla superficie minima dei locali d'installazione, verificare manuale tecnico
(r) Temperatura acqua circuito riscaldamento 35°C / Temperatura acqua uscita 55°C
(s) Temperatura acqua circuito riscaldamento 12°C / Temperatura acqua uscita 55°C
(t) Apparecchiatura non ermeticamente sigillata contenente GAS fluorurato

DATI TECNICI MONOFASE R32				12			14			16		
UE Sherpa S3 E				02288			02289			02290		
UI Sherpa Aquadue S3 E				02297			02297			02297		
UI Sherpa Aquadue Tower S3 E				02299			02299			02299		
Frequenza compressore				Minima	Nominale	Massima	Minima	Nominale	Massima	Minima	Nominale	Massima
PRESTAZIONI PUNTUALI												
Capacità di riscaldamento	a7/6 - w30/35	(a)	kW	5,65	12,10	15,79	6,77	14,50	18,92	7,47	16,00	20,88
COP	a7/6 - w30/35	(a)	W/W	-	4,95	-	-	4,70	-	-	4,50	-
Capacità di riscaldamento	a2/1 - w30/35	(b)	kW	4,34	9,30	12,14	5,32	11,40	14,88	6,07	13,00	16,96
COP	a2/1 - w30/35	(b)	W/W	-	3,95	-	-	3,65	-	-	3,50	-
Capacità di riscaldamento	a-7/-8 - w30/35	(c)	kW	4,67	10,00	13,05	5,60	12,00	15,66	6,21	13,3	17,35
COP	a-7/-8 - w30/35	(c)	W/W	-	3,00	-	-	2,80	-	-	2,70	-
Capacità di riscaldamento	a-15/-16 - w30/35	(d)	kW	3,43	7,35	9,59	3,71	7,94	10,36	4,37	9,35	12,20
COP	a-15/-16 - w30/35	(d)	W/W	-	2,88	-	-	2,85	-	-	2,66	-
Capacità di riscaldamento (fancoils)	a7/6 - w40/45	(f)	kW	5,74	12,30	16,05	6,63	14,20	18,53	7,47	16,00	20,88
COP (fancoils)	a7/6 - w40/45	(f)	W/W	-	3,80	-	-	3,65	-	-	3,60	-
Capacità di riscaldamento (fancoils)	a2/1 - w40/45	(g)	kW	5,00	10,70	13,96	5,46	11,70	15,27	5,98	12,80	16,70
COP (fancoils)	a2/1 - w40/45	(g)	W/W	-	3,00	-	-	2,86	-	-	2,85	-
Capacità di riscaldamento (fancoils)	a-7/-8 - w40/45	(h)	kW	4,76	10,20	13,31	5,51	11,80	15,40	6,02	12,90	16,83
COP (fancoils)	a-7/-8 - w40/45	(h)	W/W	-	2,40	-	-	2,35	-	-	2,23	-
Capacità di riscaldamento (fancoils)	a-15/-16 - w40/45	(i)	kW	3,10	6,63	8,65	3,34	7,16	9,34	3,93	8,41	10,97
COP (fancoils)	a-15/-16 - w40/45	(i)	W/W	-	2,32	-	-	2,29	-	-	2,03	-
Capacità di raffreddamento	a35 - w23/18	(l)	kW	5,60	12,00	14,29	6,31	13,00	16,08	6,96	13,50	17,75
EER	a35 - w23/18	(l)	W/W	-	4,00	-	-	3,70	-	-	3,61	-
Capacità di raffreddamento (fancoils)	a35 - w12/7	(m)	kW	5,42	11,60	13,82	5,93	12,70	15,13	6,54	14,00	16,67
EER (fancoils)	a35 - w12/7	(m)	W/W	-	2,75	-	-	2,55	-	-	2,45	-
EFFICIENZE												
Classe di efficienza energetica in riscaldamento acqua 35°C	Warmer Climate				A+++			A+++			A+++	
SCOP	Warmer Climate				6,48			6,58			6,47	
Efficienza stagionale per il riscaldamento di ambienti	Warmer Climate		ηs %		256,1%			260,3%			255,6%	
Classe di efficienza energetica in riscaldamento acqua 35°C	Average Climate				A+++			A+++			A+++	
SCOP	Average Climate				4,81			4,72			4,62	
Efficienza stagionale per il riscaldamento di ambienti	Average Climate		ηs %		189,4%			185,7%			181,7%	
Classe di efficienza energetica in riscaldamento acqua 35°C	Cold Climate				A+			A++			A++	
SCOP	Cold Climate				4,08			4,07			4,02	
Efficienza stagionale per il riscaldamento di ambienti	Cold Climate		ηs %		160,2%			159,6%			157,8%	
Classe di efficienza energetica in riscaldamento acqua 55°C	Warmer Climate				A+++			A+++			A+++	
SCOP	Warmer Climate				4,43			4,49			4,48	
Efficienza stagionale per il riscaldamento di ambienti	Warmer Climate		ηs %		174,1%			176,5%			176,1%	
Classe di efficienza energetica in riscaldamento acqua 55°C	Average Climate				A++			A++			A++	
SCOP	Average Climate				3,45			3,47			3,41	
Efficienza stagionale per il riscaldamento di ambienti	Average Climate		ηs %		135,1%			135,6%			133,3%	
Classe di efficienza energetica in riscaldamento acqua 55°C	Cold Climate				A+			A+			A+	
SCOP	Cold Climate				3,02			3,05			3,12	
Efficienza stagionale per il riscaldamento di ambienti	Cold Climate		ηs %		117,8%			118,9%			121,8%	
RUMOROSITÀ												
Potenza sonora unità interna (reg. EU 811-2013/UNI EN 12102:2022)			dB(A)		48/46			48/46			48/46	
Pressione sonora unità interna (reg. EU 811-2013/UNI EN 12102:2022)		(n)	dB(A)		40/38			40/38			40/38	
Potenza sonora unità esterna (reg. EU 811-2013/UNI EN 12102:2022)			dB(A)		64/60			65/62			68/64	
Pressione sonora unità esterna (reg. EU 811-2013/UNI EN 12102:2022)		(o)	dB(A)		44/40			45/42			48/44	
DATI ELETTRICI												
Assorbimento circolatore impianto			W		8 - 140			8 - 140			8 - 140	
Alimentazione elettrica unità interna			V/ph/Hz		220-240/1/50			220-240/1/50			220-240/1/50	
Corrente massima assorbita unità interna con resistenze addizionali attive			A		31,0			31,0			31	
Potenza massima assorbita unità interna con resistenze addizionali attive			kW		7,05			7,05			7,05	
Resistenze elettriche addizionali			kW		3,0+3,0			3,0+3,0			3,0+3,0	
Alimentazione elettrica unità esterna			V/ph/Hz		220-240/1/50			220-240/1/50			220-240/1/50	
Corrente massima assorbita unità esterna			A		23			25			25	
Potenza massima assorbita unità esterna			kW		5,4			5,7			5,7	
CIRCUITO FRIGORIFERO												
Tipo di compressore					Twin Rotary DC Inverter			Twin Rotary DC Inverter			Twin Rotary DC Inverter	
Diametro connessione ingresso refrigerante			"		3/8"-5/8"			3/8"-5/8"			3/8"-5/8"	
Gas refrigerante		(p)			R32			R32			R32	
Potenziale riscaldamento globale			GWP		675			675			675	
Carica gas refrigerante			kg		1,84			1,84			1,84	
Carica aggiuntiva sopra 15m di lunghezza			g/m		38			38			38	
Limite lunghezza tubazioni frigorifere	min - max		m		2 - 30			2 - 30			2 - 30	
Limite lunghezza tubazioni frigorifere senza verifica superficie minima secondo IEC 60335-2-40:2018	max	(q)	m		15			15			15	
DATI IDRAULICI												
Connessioni idrauliche acqua tecnica impianto			"		1"			1"			1"	
Capacità vaso di espansione acqua tecnica impianto			l		8			8			8	
Profilo di carico secondo EN16147					L			L			L	
SOLO PER SHERPA AQUADUE TOWER												
BOLLITORE INTEGRATO ACS												
Classe di efficienza energetica produzione ACS	Average Climate				A			A			A	
ηHW (Efficienza stagionale produzione ACS)	Average Climate		%		81%			81%			81%	
Volume bollitore			l		150			150			150	
Materiale superficie interna bollitore					DD12 vetrificato S235JR			DD12 vetrificato S235JR			DD12 vetrificato S235JR	
Scambiatore di calore nel bollitore			m²		1,5			1,5			1,5	
Tipologia e spessore isolamento bollitore					Poliuretano rigido 55 mm			Poliuretano rigido 55 mm			Poliuretano rigido 55 mm	
Dispersione specifica			W/K		2			2			2	
Capacità vaso di espansione ACS			l		7			7			7	
Connessioni idrauliche ACS			"		3/4"			3/4"			3/4"	
CIRCUITO FRIGORIFERO SECONDARIO ACS												
Capacità di riscaldamento circuito ACS	w35 - w55	(r)	kW		2,15			2,15			2,15	
COP circuito ACS	w35 - w55	(r)	W/W		3,12			3,12			3,12	
Capacità di riscaldamento circuito ACS	w12 - w55	(s)	kW		1,60			1,60			1,60	
COP circuito ACS	w12 - w55	(s)	W/W		2,58			2,58			2,58	
Potenza sonora unità interna in risc./raff + circuito ACS			dB(A)		49			49			49	
Assorbimento circolatore circuito ACS			W		3 - 43			3 - 43			3 - 43	
Gas refrigerante circuito ACS		(t)			R134a			R134a			R134a	
Potenziale riscaldamento globale circuito ACS			GWP		1430			1430			1430	
Carica gas refrigerante circuito ACS			kg		0,35			0,35			0,35	

(a) Modalità riscaldamento, temperatura aria esterna 7°C b.s./6°C b.u., temperatura acqua ingresso/uscita 30°C/35°C
(b) Modalità riscaldamento, temperatura aria esterna 2°C b.s./1°C b.u., temperatura acqua ingresso/uscita 30°C/35°C
(c) Modalità riscaldamento, temperatura aria esterna -7°C b.s./-8°C b.u., temperatura acqua ingresso/uscita 30°C/35°C
(d) Modalità riscaldamento, temperatura aria esterna -15°C b.s./-16°C b.u., temperatura acqua ingresso/uscita 30°C/35°C
(f) Modalità riscaldamento, temperatura aria esterna 7°C b.s./6°C b.u., temperatura acqua ingresso/uscita 40°C/45°C
(g) Modalità riscaldamento, temperatura aria esterna 2°C b.s./1°C b.u., temperatura acqua ingresso/uscita 40°C/45°C
(h) Modalità riscaldamento, temperatura aria esterna -7°C b.s./-8°C b.u., temperatura acqua ingresso/uscita 40°C/45°C
(i) Modalità riscaldamento, temperatura aria esterna -15°C b.s./-16°C b.u., temperatura acqua ingresso/uscita 40°C/45°C
(l) Modalità raffreddamento, temperatura aria esterna 35°C, temperatura acqua ingresso/uscita 23°C/18°C
(m) Modalità raffreddamento, temperatura aria esterna 35°C, temperatura acqua ingresso/uscita 12°C/7°C
(n) Valori di pressione acustica misurati a 1 m di distanza in camera semianecoica
(o) Valori di pressione acustica misurati a 4 m di distanza in campo libero
(p) Apparecchiatura non ermeticamente sigillata contenente GAS fluorato
(q) lunghezza massima delle tubazioni frigorifere oltre la quale sono necessarie verifiche sulla superficie minima dei locali d'installazione, verificare manuale tecnico
(r) Temperatura acqua circuito riscaldamento 35°C / Temperatura acqua uscita 55°C
(s) Temperatura acqua circuito riscaldamento 12°C / Temperatura acqua uscita 55°C
(t) Apparecchiatura non ermeticamente sigillata contenente GAS fluorurato

DATI TECNICI TRIFASE R32				12T			14T			16T		
UE Sherpa S3 E				02291			02292			02293		
UI Sherpa Aquadue S3 E				02297			02297			02297		
UI Sherpa Aquadue Tower S3 E				02299			02299			02299		
Frequenza compressore				Minima	Nominale	Massima	Minima	Nominale	Massima	Minima	Nominale	Massima
PRESTAZIONI PUNTUALI												
Capacità di riscaldamento	a7/6 - w30/35	(a)	kW	5,65	12,10	15,79	6,77	14,50	18,92	7,47	16,00	20,88
COP	a7/6 - w30/35	(a)	W/W	-	4,95	-	-	4,70	-	-	4,50	-
Capacità di riscaldamento	a2/1 - w30/35	(b)	kW	4,34	9,30	12,14	5,32	11,40	14,88	6,07	13,00	16,96
COP	a2/1 - w30/35	(b)	W/W	-	3,95	-	-	3,65	-	-	3,50	-
Capacità di riscaldamento	a-7/-8 - w30/35	(c)	kW	4,67	10,00	13,05	5,60	12,00	15,66	6,21	13,30	17,35
COP	a-7/-8 - w30/35	(c)	W/W	-	3,00	-	-	2,80	-	-	2,70	-
Capacità di riscaldamento	a-15/-16 - w30/35	(d)	kW	3,43	7,35	9,59	3,71	7,94	10,36	4,37	9,35	12,20
COP	a-15/-16 - w30/35	(d)	W/W	-	2,88	-	-	2,85	-	-	2,66	-
Capacità di riscaldamento (fancoils)	a7/6 - w40/45	(f)	kW	5,74	12,30	16,05	6,63	14,20	18,53	7,47	16,00	20,88
COP (fancoils)	a7/6 - w40/45	(f)	W/W	-	3,80	-	-	3,65	-	-	3,60	-
Capacità di riscaldamento (fancoils)	a2/1 - w40/45	(g)	kW	5,00	10,70	13,96	5,46	11,70	15,27	5,98	12,80	16,70
COP (fancoils)	a2/1 - w40/45	(g)	W/W	-	3,00	-	-	2,86	-	-	2,85	-
Capacità di riscaldamento (fancoils)	a-7/-8 - w40/45	(h)	kW	4,76	10,20	13,31	5,51	11,80	15,40	6,02	12,90	16,83
COP (fancoils)	a-7/-8 - w40/45	(h)	W/W	-	2,40	-	-	2,35	-	-	2,23	-
Capacità di riscaldamento (fancoils)	a-15/-16 - w40/45	(i)	kW	3,10	6,63	8,65	3,34	7,16	9,34	3,93	8,41	10,97
COP (fancoils)	a-15/-16 - w40/45	(i)	W/W	-	2,32	-	-	2,29	-	-	2,03	-
Capacità di raffreddamento	a35 - w23/18	(l)	kW	5,60	12,00	14,29	6,31	13,00	16,08	6,96	13,50	17,75
EER	a35 - w23/18	(l)	W/W	-	4,00	-	-	3,70	-	-	3,61	-
Capacità di raffreddamento (fancoils)	a35 - w12/7	(m)	kW	5,42	11,60	13,82	5,93	12,70	15,13	6,54	14,00	16,67
EER (fancoils)	a35 - w12/7	(m)	W/W	-	2,75	-	-	2,55	-	-	2,45	-
EFFICIENZE												
Classe di efficienza energetica in riscaldamento acqua 35°C	Warmer Climate				A+++			A+++			A+++	
SCOP	Warmer Climate				6,47			6,57			6,28	
Efficienza stagionale per il riscaldamento di ambienti	Warmer Climate		ηs %		255,6%			259,8%			248,1%	
Classe di efficienza energetica in riscaldamento acqua 35°C	Average Climate				A+++			A+++			A+++	
SCOP	Average Climate				4,81			4,72			4,62	
Efficienza stagionale per il riscaldamento di ambienti	Average Climate		ηs %		189,3%			185,6%			181,6%	
Classe di efficienza energetica in riscaldamento acqua 35°C	Cold Climate				A++			A++			A++	
SCOP	Cold Climate				4,08			4,07			4,02	
Efficienza stagionale per il riscaldamento di ambienti	Cold Climate		ηs %		160,2%			159,6%			157,8%	
Classe di efficienza energetica in riscaldamento acqua 55°C	Warmer Climate				A+++			A+++			A+++	
SCOP	Warmer Climate				4,42			4,49			4,47	
Efficienza stagionale per il riscaldamento di ambienti	Warmer Climate		ηs %		173,8%			176,4%			175,9%	
Classe di efficienza energetica in riscaldamento acqua 55°C	Average Climate				A++			A++			A++	
SCOP	Average Climate				3,45			3,47			3,41	
Efficienza stagionale per il riscaldamento di ambienti	Average Climate		ηs %		135,1%			135,6%			133,2%	
Classe di efficienza energetica in riscaldamento acqua 55°C	Cold Climate				A+			A+			A+	
SCOP	Cold Climate				3,02			3,05			3,12	
Efficienza stagionale per il riscaldamento di ambienti	Cold Climate		ηs %		117,7%			118,9%			121,8%	
RUMOROSITÀ												
Potenza sonora unità interna (reg. EU 811-2013/UNI EN 12102:2022)			dB(A)		48/46			48/46			48/46	
Pressione sonora unità interna (reg. EU 811-2013/UNI EN 12102:2022)		(n)	dB(A)		40/38			40/38			40/38	
Potenza sonora unità esterna (reg. EU 811-2013/UNI EN 12102:2022)			dB(A)		64/60			65/62			68/64	
Pressione sonora unità esterna (reg. EU 811-2013/UNI EN 12102:2022)		(o)	dB(A)		44/40			45/42			48/44	
DATI ELETTRICI												
Assorbimento circolatore impianto			W		8 - 140			8 - 140			8 - 140	
Alimentazione elettrica unità interna			V/ph/Hz		220-240/1/50			220-240/1/50			220-240/1/50	
Corrente massima assorbita unità interna con resistenze addizionali attive			A		31			31			31	
Potenza massima assorbita unità interna con resistenze addizionali attive			kW		7,05			7,05			7,05	
Resistenze elettriche addizionali			kW		3,0+3,0			3,0+3,0			3,0+3,0	
Alimentazione elettrica unità esterna			V/ph/Hz		380-415/3/50			380-415/3/50			380-415/3/50	
Corrente massima assorbita unità esterna			A		8			8			8	
Potenza massima assorbita unità esterna			kW		5,4			5,7			5,7	
CIRCUITO FRIGORIFERO												
Tipo di compressore					Twin Rotary DC Inverter			Twin Rotary DC Inverter			Twin Rotary DC Inverter	
Diametro connessione ingresso refrigerante			"		3/8"-5/8"			3/8"-5/8"			3/8"-5/8"	
Gas refrigerante		(p)			R32			R32			R32	
Potenziale riscaldamento globale			GWP		675			675			675	
Carica gas refrigerante			kg		1,84			1,84			1,84	
Carica aggiuntiva sopra 15m di lunghezza			g/m		38			38			38	
Limite lunghezza tubazioni frigorifere	min - max		m		2 - 30			2 - 30			2 - 30	
Limite lunghezza tubazioni frigorifere senza verifica superficie minima secondo IEC 60335-2-40:2018	max	(q)	m		15			15			15	
DATI IDRAULICI												
Connessioni idrauliche acqua tecnica impianto			"		1"			1"			1"	
Capacità vaso di espansione acqua tecnica impianto			l		8			8			8	
SOLO PER SHERPA AQUADUE TOWER												
Profilo di carico secondo EN16147					L			L			L	
BOLLITORE INTEGRATO ACS												
Classe di efficienza energetica produzione ACS	Average Climate				A			A			A	
ηHW (Efficienza stagionale produzione ACS)	Average Climate		%		81%			81%			81%	
Volume bollitore			l		150			150			150	
Materiale superficie interna bollitore					DD12 vetrificato S235JR			DD12 vetrificato S235JR			DD12 vetrificato S235JR	
Scambiatore di calore nel bollitore			m²		1,5			1,5			1,5	
Tipologia e spessore isolamento bollitore					Poliuretano rigido 55 mm			Poliuretano rigido 55 mm			Poliuretano rigido 55 mm	
Dispersione specifica			W/K		2			2			2	
Capacità vaso di espansione ACS			l		7			7			7	
Connessioni idrauliche ACS			"		3/4"			3/4"			3/4"	
CIRCUITO FRIGORIFERO SECONDARIO ACS												
Capacità di riscaldamento circuito ACS	w35 - w55	(r)	kW		2,15			2,15			2,15	
COP circuito ACS	w35 - w55	(r)	W/W		3,12			3,12			3,12	
Capacità di riscaldamento circuito ACS	w12 - w55	(s)	kW		1,60			1,60			1,60	
COP circuito ACS	w12 - w55	(s)	W/W		2,58			2,58			2,58	
Potenza sonora unità interna in risc./raff + circuito ACS			dB(A)		49			49			49	
Assorbimento circolatore circuito ACS			W		3 - 43			3 - 43			3 - 43	
Gas refrigerante circuito ACS		(t)			R134a			R134a			R134a	
Potenziale riscaldamento globale circuito ACS			GWP		1430			1430			1430	
Carica gas refrigerante circuito ACS			kg		0,35			0,35			0,35	

(a) Modalità riscaldamento, temperatura aria esterna 7°C b.s./6°C b.u., temperatura acqua ingresso/uscita 30°C/35°C
(b) Modalità riscaldamento, temperatura aria esterna 2°C b.s./1°C b.u., temperatura acqua ingresso/uscita 30°C/35°C
(c) Modalità riscaldamento, temperatura aria esterna -7°C b.s./-8°C b.u., temperatura acqua ingresso/uscita 30°C/35°C
(d) Modalità riscaldamento, temperatura aria esterna -15°C b.s./-16°C b.u., temperatura acqua ingresso/uscita 30°C/35°C
(f) Modalità riscaldamento, temperatura aria esterna 7°C b.s./6°C b.u., temperatura acqua ingresso/uscita 40°C/45°C
(g) Modalità riscaldamento, temperatura aria esterna 2°C b.s./1°C b.u., temperatura acqua ingresso/uscita 40°C/45°C
(h) Modalità riscaldamento, temperatura aria esterna -7°C b.s./-8°C b.u., temperatura acqua ingresso/uscita 40°C/45°C
(i) Modalità riscaldamento, temperatura aria esterna -15°C b.s./-16°C b.u., temperatura acqua ingresso/uscita 40°C/45°C
(l) Modalità raffreddamento, temperatura aria esterna 35°C, temperatura acqua ingresso/uscita 23°C/18°C
(m) Modalità raffreddamento, temperatura aria esterna 35°C, temperatura acqua ingresso/uscita 12°C/7°C
(n) Valori di pressione acustica misurati a 1 m di distanza in camera semianecoica
(o) Valori di pressione acustica misurati a 4 m di distanza in campo libero
(p) Apparecchiatura non ermeticamente sigillata contenente GAS fluorato
(q) lunghezza massima delle tubazioni frigorifere oltre la quale sono necessarie verifiche sulla superficie minima dei locali d'installazione, verificare manuale tecnico
(r) Temperatura acqua circuito riscaldamento 35°C / Temperatura acqua uscita 55°C
(s) Temperatura acqua circuito riscaldamento 12°C / Temperatura acqua uscita 55°C
(t) Apparecchiatura non ermeticamente sigillata contenente GAS fluorurato

			4			6			8			10		
			Cooling w7 - a35	ACS w65 - w12	Cooling w7 - A35 ACS w65 - w12	Cooling w7 - a35	ACS w65 - w12	Cooling w7 - A35 ACS w65 - w12	Cooling w7 - a35	ACS w65 - w12	Cooling w7 - A35 ACS w65 - w12	Cooling w7 - a35	ACS w65 - w12	Cooling w7 - A35 ACS w65 - w12
Dati primo circuito+secondo circuito	Resa frigorifera	kw	4.70	0.64	4.70	7.00	0.64	7.00	7.40	0.64	7.40	8.20	0.64	8.20
	Resa ACS	kw	0.00	1,28	1.28	0.00	1.28	1.28	0.00	1.28	1.28	0.00	1.28	1.28
	Assorbimento	kw	1.36	0.56	1.17	2.33	0.56	2.00	2.19	0.56	1.87	2.48	0.56	2.13
	EER COP		3.45	2.30	4.03	3.00	2.30	3.50	3.38	2.30	3.95	3.30	2.30	3.85

			12			14			16			12T			14T			16T		
			Cooling w7 - a35	ACS w65 - w12	Cooling w7 - A35 ACS w65 - w12	Cooling w7 - a35	ACS w65 - w12	Cooling w7 - A35 ACS w65 - w12	Cooling w7 - a35	ACS w65 - w12	Cooling w7 - A35 ACS w65 - w12	Cooling w7 - a35	ACS w65 - w12	Cooling w7 - A35 ACS w65 - w12	Cooling w7 - a35	ACS w65 - w12	Cooling w7 - A35 ACS w65 - w12	Cooling w7 - a35	ACS w65 - w12	Cooling w7 - A35 ACS w65 - w12
Dati primo circuito+secondo circuito	Resa frigorifera	kw	11.60	0.64	11.60	12.70	0.64	12.70	14.00	0.64	14.00	11.60	0.64	11.60	12.70	0.64	12.70	14.00	0.64	14.00
	Resa ACS	kw	0.00	1.28	1.28	0.00	1.28	1.28	0.00	1.28	1.28	0.00	1.28	1.28	0.00	1.28	1.28	0.00	1.28	1.28
	Assorbimento	kw	4.22	0.56	3.61	4.98	0.56	4.26	5.71	0.56	4.89	4.22	0.56	3.61	4.98	0.56	4.26	5.71	0.56	4.89
	EER COP		2.75	2.30	3.21	2.55	2.30	2.98	2.45	2.30	2.86	2.75	2.30	3.21	2.55	2.30	2.98	2.45	2.30	2.86

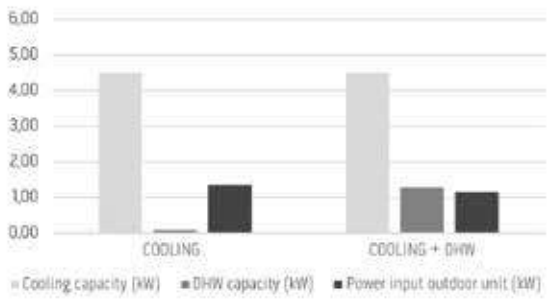

RAFFRESCAMENTO + ACS CON RECUPERO DI ENERGIA

Durante il funzionamento estivo in raffrescamento, il ciclo dedicato alla produzione di ACS sottrae calore all'acqua di ritorno dal circuito dell'impianto. Il fabbisogno frigorifero dell'edificio è parzialmente soddisfatto dal ciclo ACS ed il ciclo frigorifero del comfort deve erogare meno potenza riducendo la velocità del compressore inverter. Il calore asportato dall'impianto è recuperato nell'acqua calda per l'utilizzo sanitario. L'efficienza del sistema integrato aumenta (rapporto fra l'energia prodotta e l'energia assorbita dalla rete elettrica).

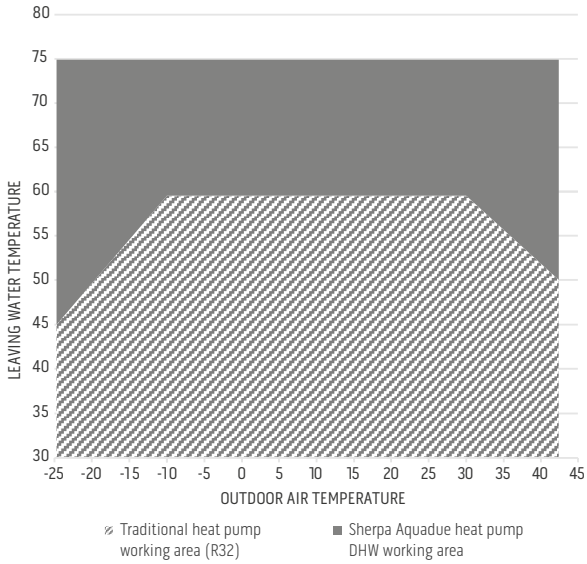

PRESTAZIONI E VANTAGGI ENERGETICI

In condizioni climatiche avverse le pompe di calore tradizionali diminuiscono la resa termica producendo acqua a più bassa temperatura. Sherpa Aquadue, oltre ad estendere l'area di funzionamento, garantisce una resa termica costante, nella produzione di ACS.

Il doppio circuito frigorifero permette di raggiungere temperature di produzione di ACS più elevate, grazie al circuito acqua-acqua, indipendenti dalla temperatura dell'aria esterna.

Nel funzionamento estivo in raffrescamento, il ciclo frigorifero dedicato alla produzione di ACS sottrae calore al circuito del comfort, incrementando l'efficienza globale del sistema.

ACCESSORI

			pensile	torre
COMANDI	B0916	Kit valvola 3 vie per ACS	●	●
	B0623	Kit sonda temperatura aria esterna	●	●
	B0624	Kit sensore bollitore ACS	●	●
	B0931	Kit remotizzazione display 10 m	○	○
ALTRO	B0918	Kit Sherpa Flex Box AS	≤10	–
	B0961	Kit Sherpa Flex Box AS RAL 9016	≤10	–
BOLLITORI / PUFFER	01804	Bollitore HE alta efficienza 200 L	○	–
	01805	Bollitore HE alta efficienza 300 L	○	–
	01806	Bollitore HES solare alta efficienza 300 L	○	–
	01807	Bollitore HY ibrido 300 L	○	–
	01808	Bollitore HYS solare ibrido 300 L	○	–
	01199	Termoaccumulo 50 L	○	○
	01200	Termoaccumulo 100 L	○	○

○ Accessorio opzionale | ● Accessorio di serie | – Accessorio non compatibile

Descrizione accessori a pag. 54

Nota bene: gli accessori opzionali sono acquistabili in abbinamento a tutti i modelli della pompa di calore. Quando la compatibilità è possibile solo con alcune taglie, l'informazione è riportata in tabella. Gli accessori di serie, invece, sono già compresi nel codice della pompa di calore.